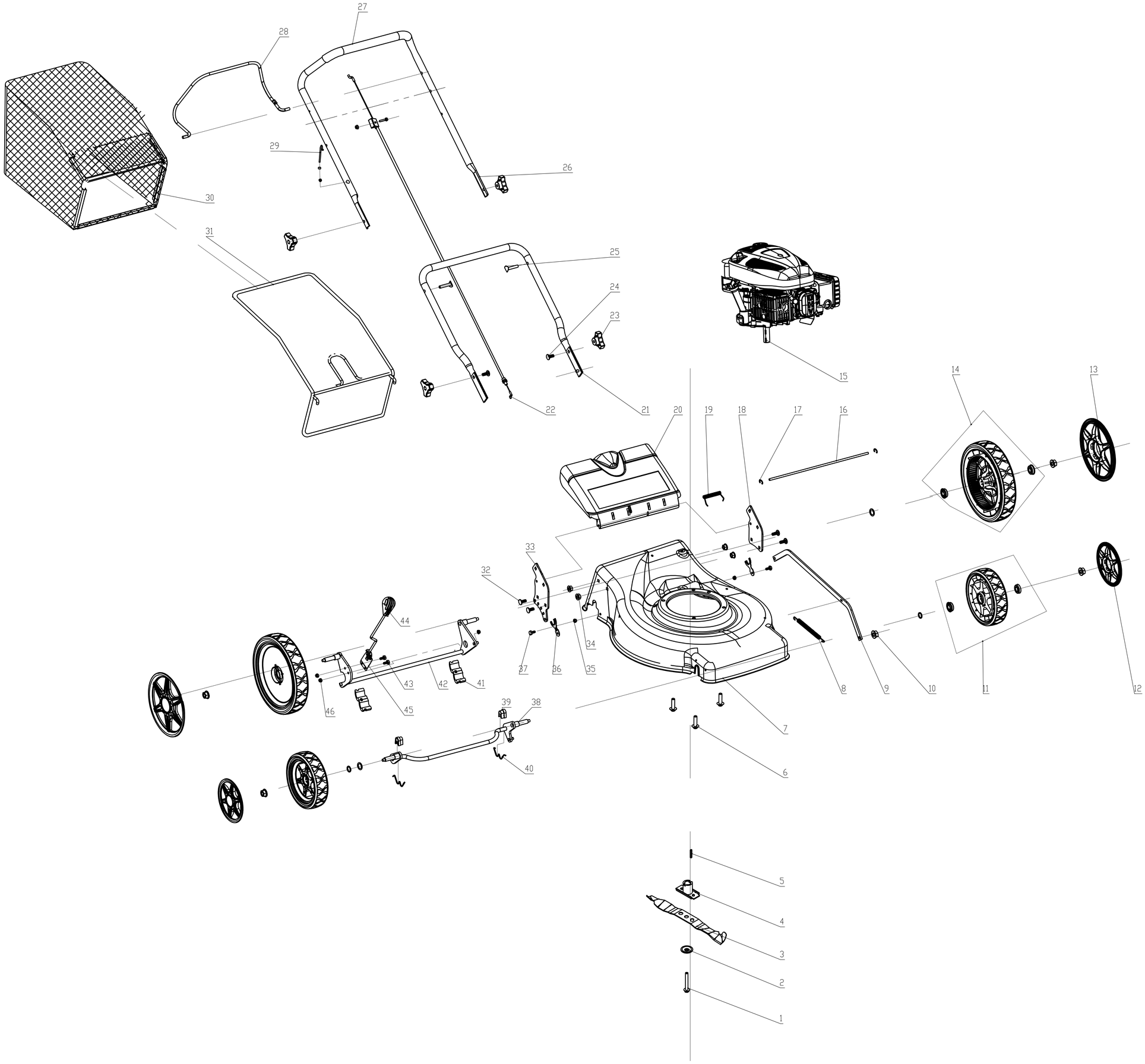
27
28
29
26
30
31
25
24
23
15
22
21
20
19
18
17
16
14
13
33
32
44
34
37
36
35
43
42
41
8
9
10
11
12
46
45
39
38
7
40
6
5
4
3
2
1